L Line TOP MOUNT

Sistema a pavimento ad alta resistenza

La nuova gamma Crystal Line, con la sua base L-line Top Mount, è composta da un profilo robusto in alluminio che combina i vantaggi di sicurezza ed eleganza con facilità di installazione. Il nostro profilo è progettato per assorbire grandi carichi di oltre 3 KN/m, adatto per uso residenziale, uffici, luoghi pubblici, centri commerciali e stadi sportivi. L'allineamento avviene attraverso un sistema innovativo. I nostri carrelli offrono la possibilità di allineare i vetri, in modo meccanico, ± 1 ° che corrisponde a ± 15 mm su entrambi i lati.

Punti di forza:

- Resistente a carichi superiori a 3 KN/m
- Profili di 3m, facili da maneggiare
- Facile installazione di vetri
- Sistema di allineamento innovativo con 15 mm di gioco su entrambi i lati
- Regolazione vetri in altezza di 10 mm senza rimuovere i vetri (opzionale)
- Sistema a barra continua senza cover

Carrelli di regolazione vetro su 1 asse (standard)

Glass adjustment carriages on 1 axis (standard)

A Carrelli per regolazione piombo del vetro ±15mm

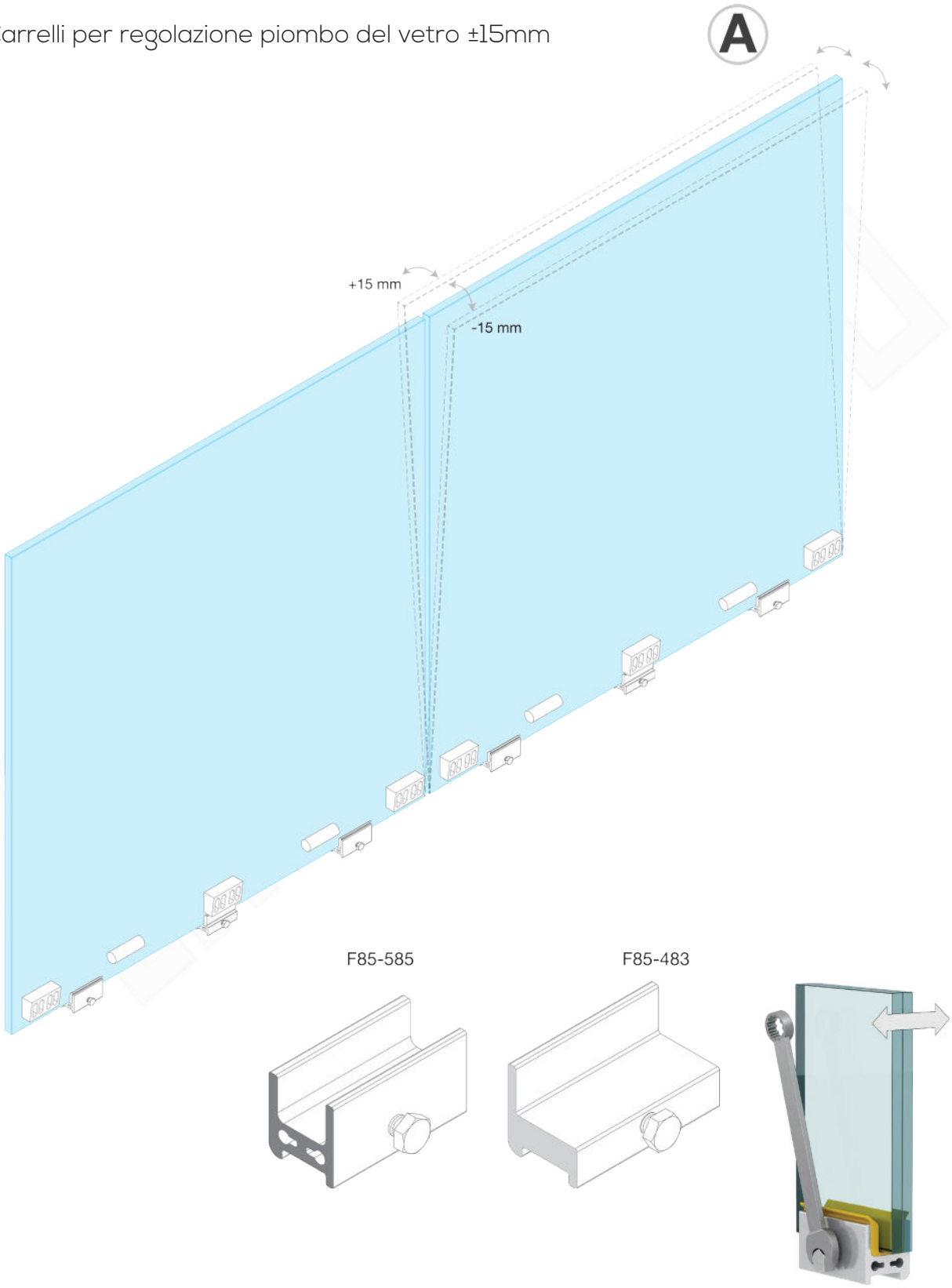

Carrelli di regolazione vetro su 2 assi (opzionale)

Glass adjustment carriages on 2 axis (optional)

A Carrelli per regolazione piombo del vetro ±15mm

B Carrelli per regolazione altezza del vetro fino a 10 mm

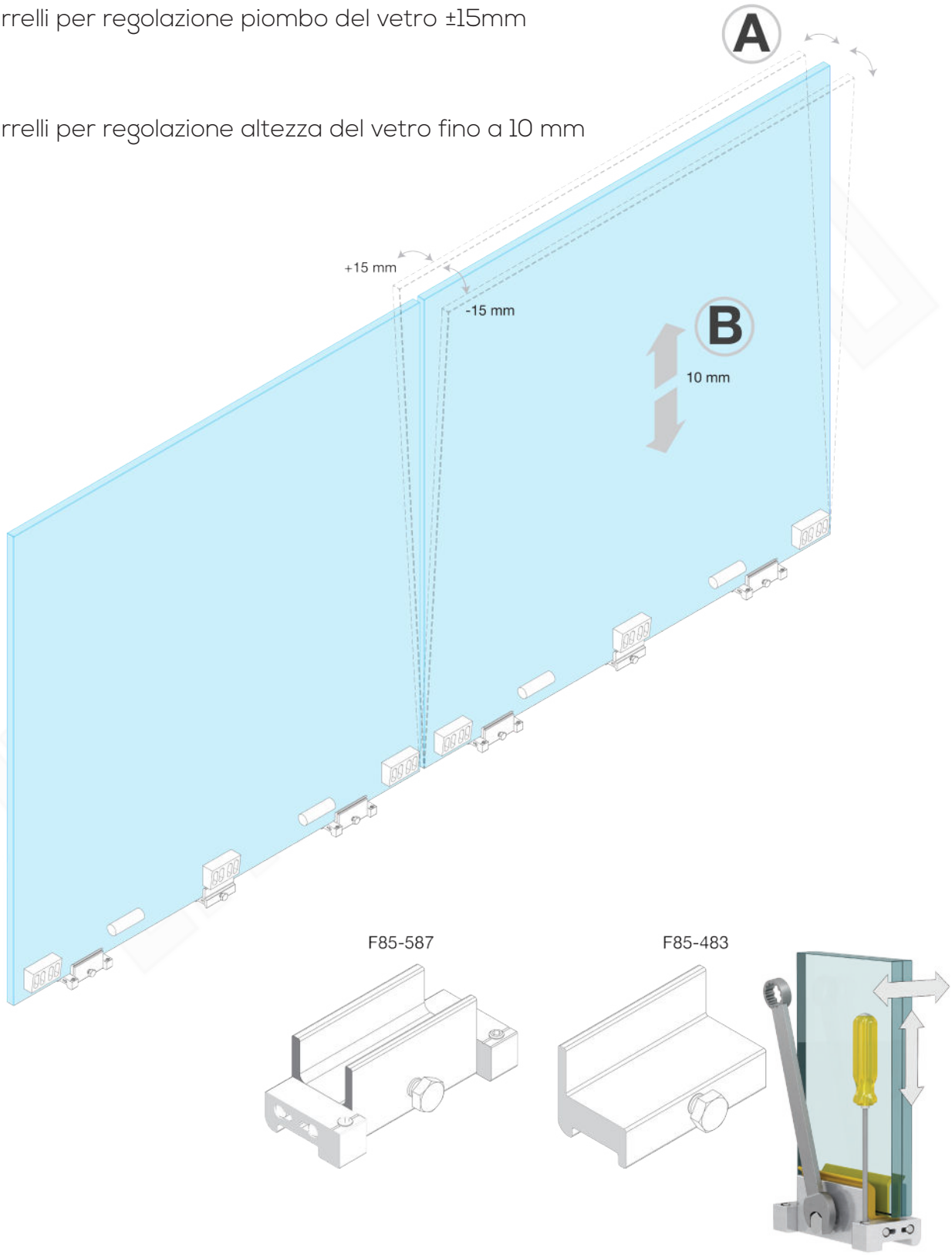

Top Mount ≥ 3KN/m

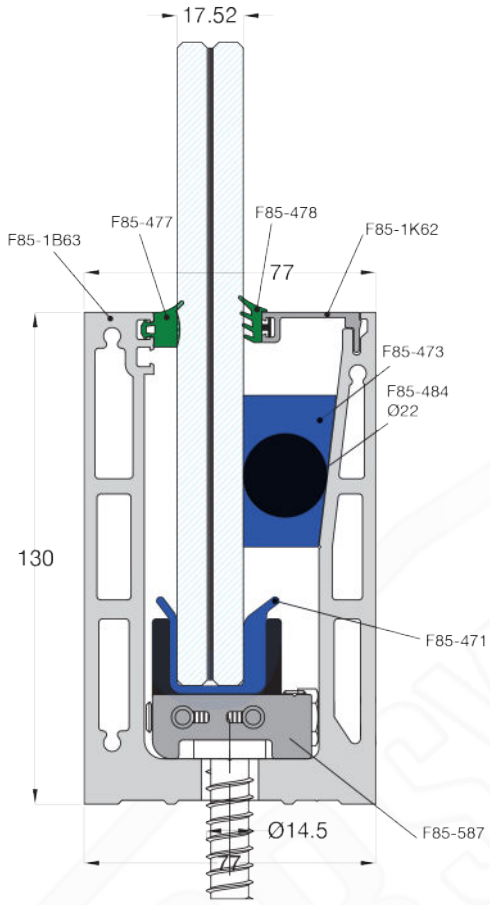

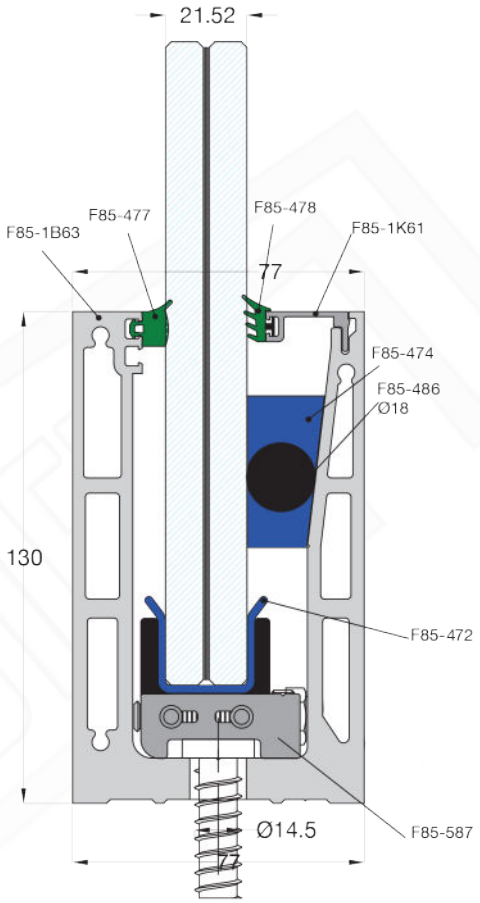

Tipologie di carrelli		Tipologia d'uso
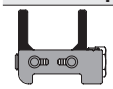	F85-587 Carrello laterale (2 Pz/m)	Regolazione su 2 assi del pannello in vetro (opzionale) Carrello mobile
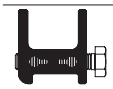	F85-585 Carrello laterale (2 Pz/m)	Regolazione su 1 asse del pannello in vetro Carrello mobile
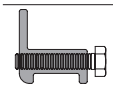	F85-483 Carrello centrale (1 Pz/m)	Semplice sostegno centrale del pannello in vetro Carrello stazionario

Tipologie di basi di supporto vetro in plastica		Tipologie di vetro
	F85-471 Plastica ABS	8-4PVB-8=17.52 mm
	F85-472 Plastica ABS	10-4PVB-10=21.52 mm

Applicabile a tutte le tipologie di carrelli

Installazione passo per passo
Installation step by step

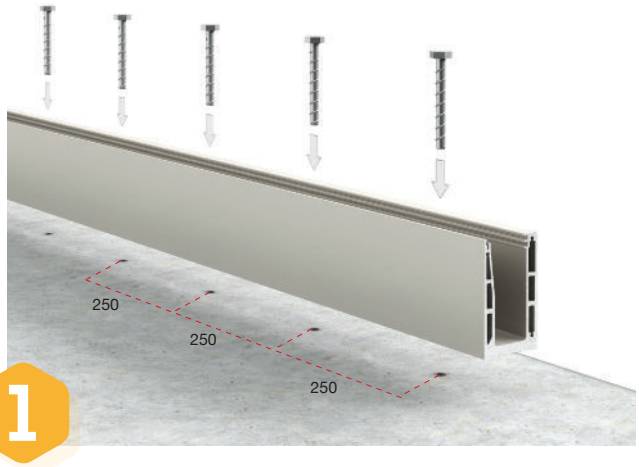

1

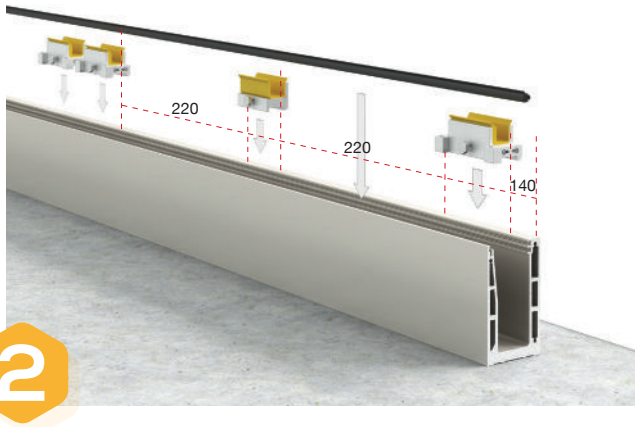

2

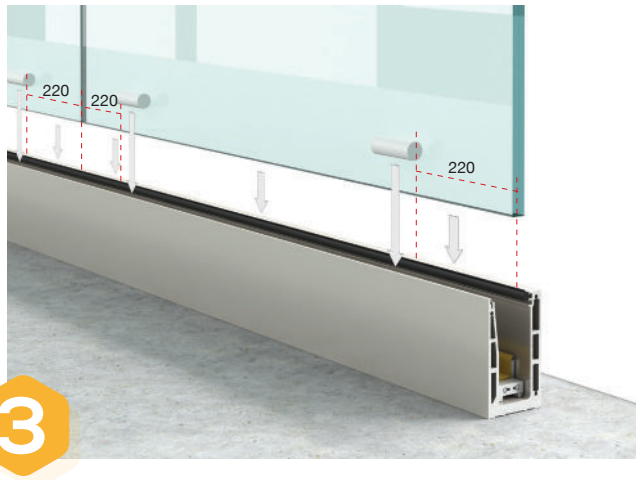

3

4

5

6

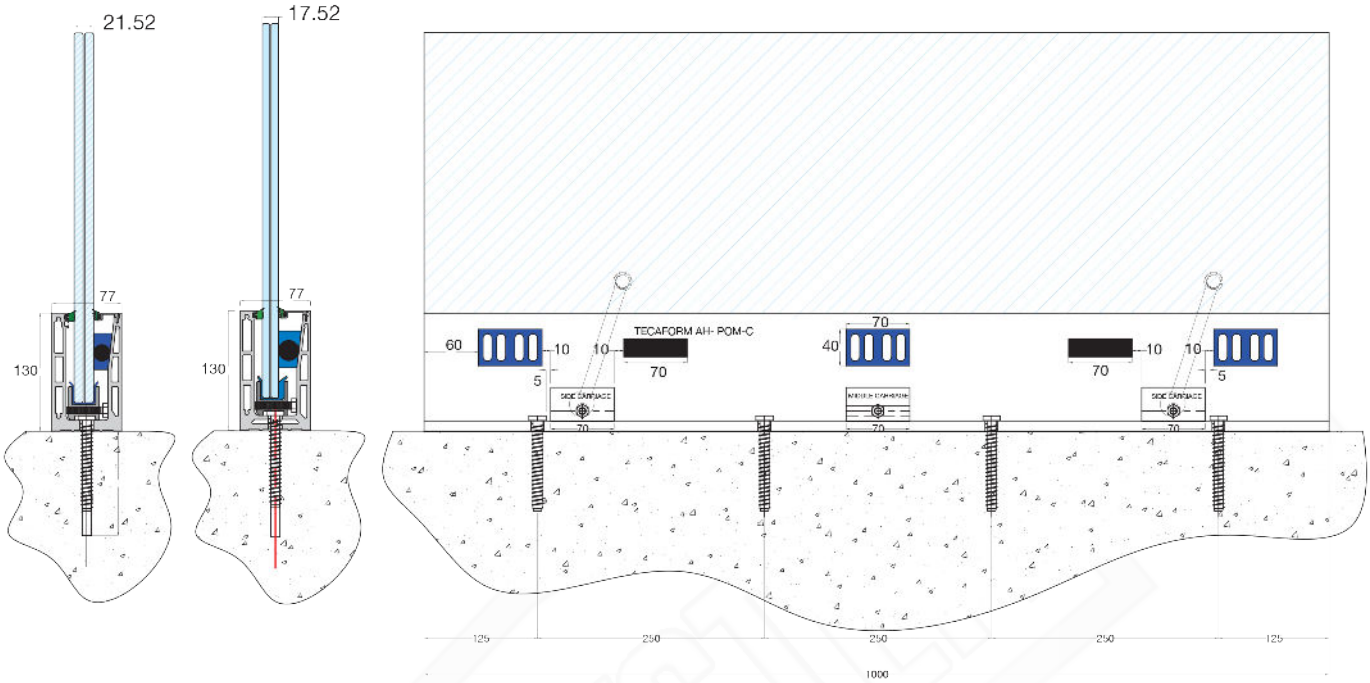
21.52
17.52
77
130
TECAFORM AH- POM-C
60
10
70
40
5
125
250
1000

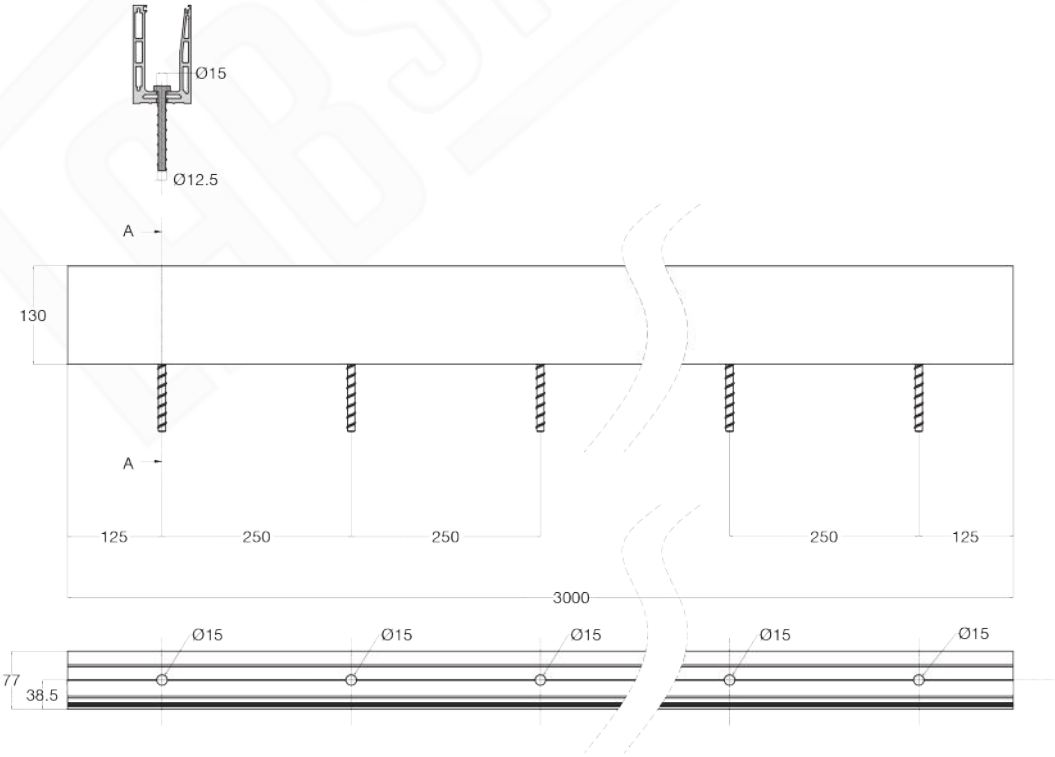
Ø15
Ø12.5
A
130
125
250
3000
77
38.5

Angoli di connessione
Connection corners

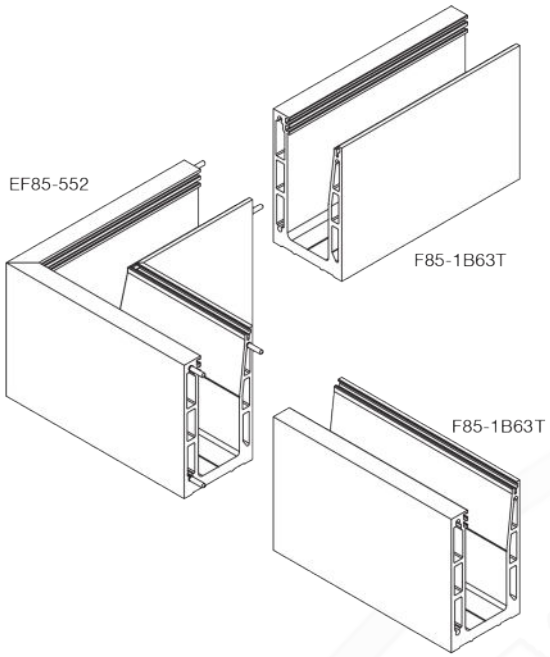

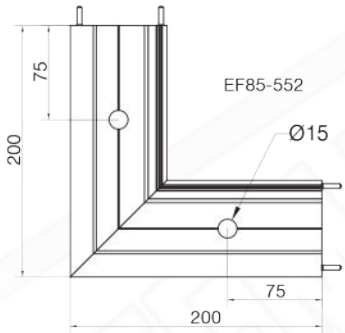

External Balcony Connectors

Internal Balcony Connectors

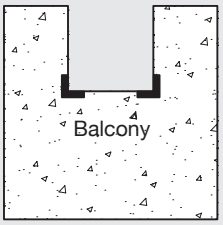

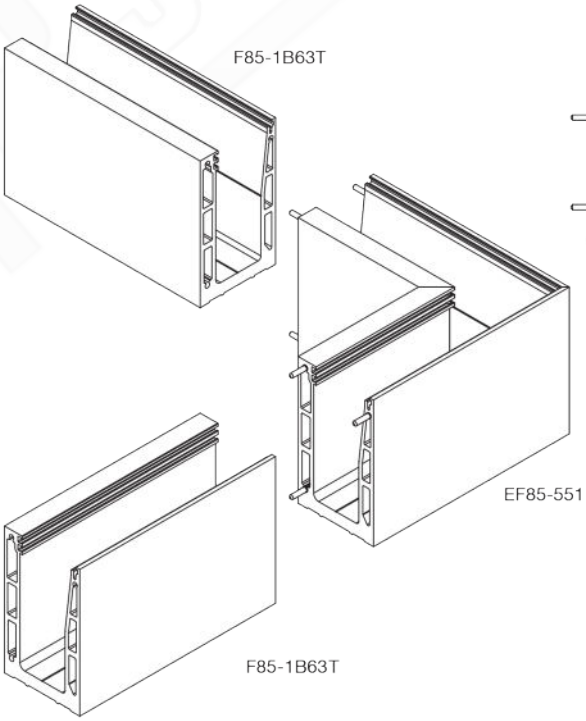

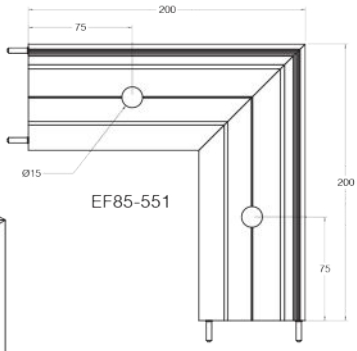

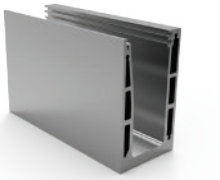

Base profilo Base profile	
Codice / Code	**F85-1B63T** (10.10.4) (8.8.4)
Lunghezza / Length	6 m

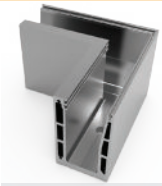

Angolo interno Internal corner	
Codice / Code	**F85-551**
Lunghezza / Length	20x20 cm

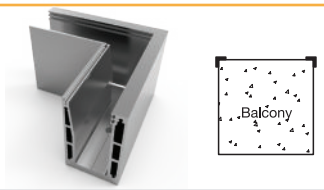

Angolo esterno External corner	
Codice /Code	**F85-552**
Lunghezza / Length	20x20 cm

Le basi e gli angoli sono pretagliati e forati

Spinotto di allineamento Alignment pin	
Codice / Code	**F85-481**

Tappo terminale 77x130 mm End cap 77x130 mm	
Codice / Code	**F85-488**

Carrello laterale Adjustable carriage	
Codice / Code	**F85-585**
Lunghezza / Length	70 mm

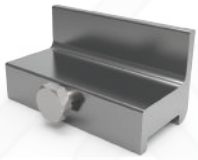

Carrello intermedio Intermediate fixed carriage	
Codice / Code	**F85-483**
Lunghezza / Length	70 mm

Carrello laterale (2 assi di regolazione)	
Codice / Code	**F85-587**
Lunghezza / Length	100 mm

Base di supporto vetro Glass support	
Codice / Code	**F85-471** (8.8.4)
Lunghezza / Length	70 mm

Base di supporto vetro Glass support	
Codice / Code	**F85-472** (10.10.4)
Lunghezza / Length	70 mm

Cuneo Circolare Ø22 Intermediate wedge Ø22	
Codice / Code	**F85-484** (8.8.4)
Lunghezza / Length	70 mm

Cuneo Circolare Ø18 Intermediate wedge Ø18	
Codice / Code	**F85-486** (10.10.4)
Lunghezza / Length	70 mm

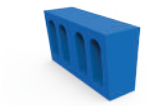

Cuneo in plastica Basic wedge	
Codice / Code	**F85-473** (8.8.4)
Lunghezza / Length	70 mm

Cuneo in plastica Basic wedge	
Codice / Code	**F85-474** (10.10.4)
Lunghezza / Length	70 mm

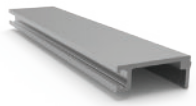

Cover (10.10.4) Base inside cover	
Codice / Code	**F85-1K61** (10.10.4)
Lunghezza / Length	6 m

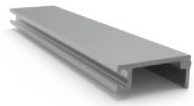

Cover (8.8.4) Base inside cover	
Codice / Code	**F85-1K62** (8.8.4)
Lunghezza / Length	6 m

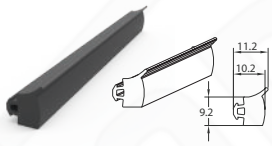

Guarnizione di battuta vetro Counter - Balance gasket	
Codice / Code	**F85-477**
Lunghezza / Length	100 m

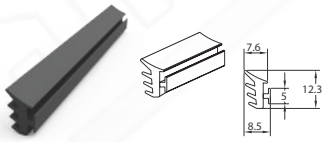

Guarnizione cover Main gasket	
Codice / Code	**F85-478**
Lunghezza / Length	100 m